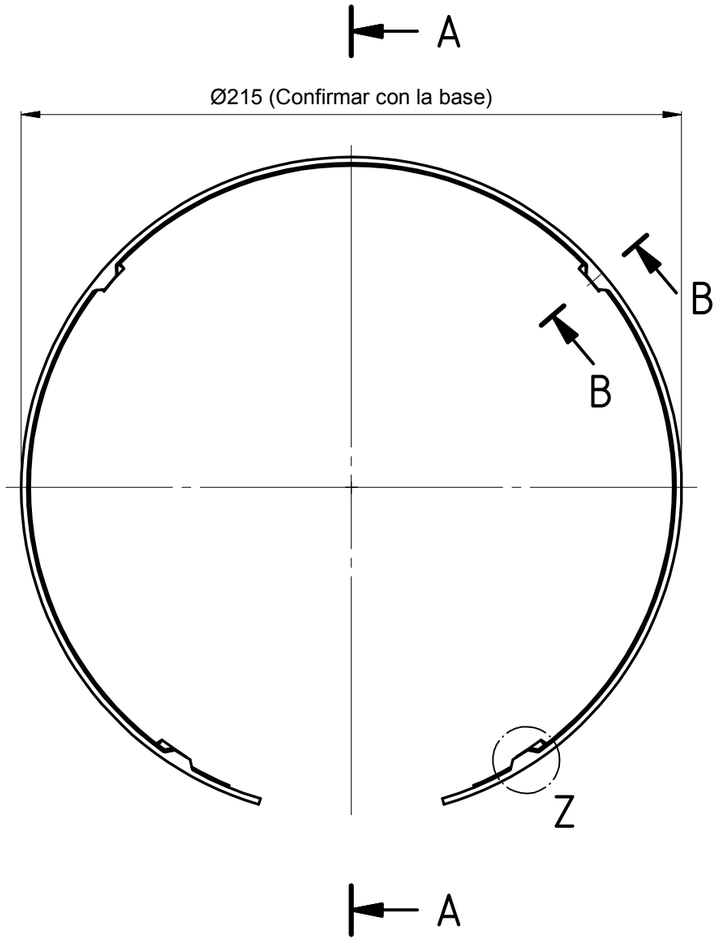

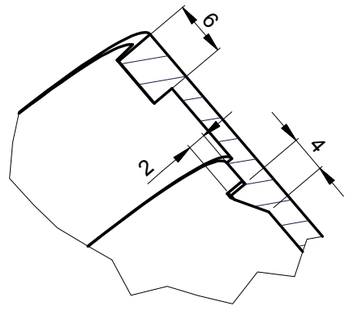

Sección B-B
Esc.: (1.5 : 1)

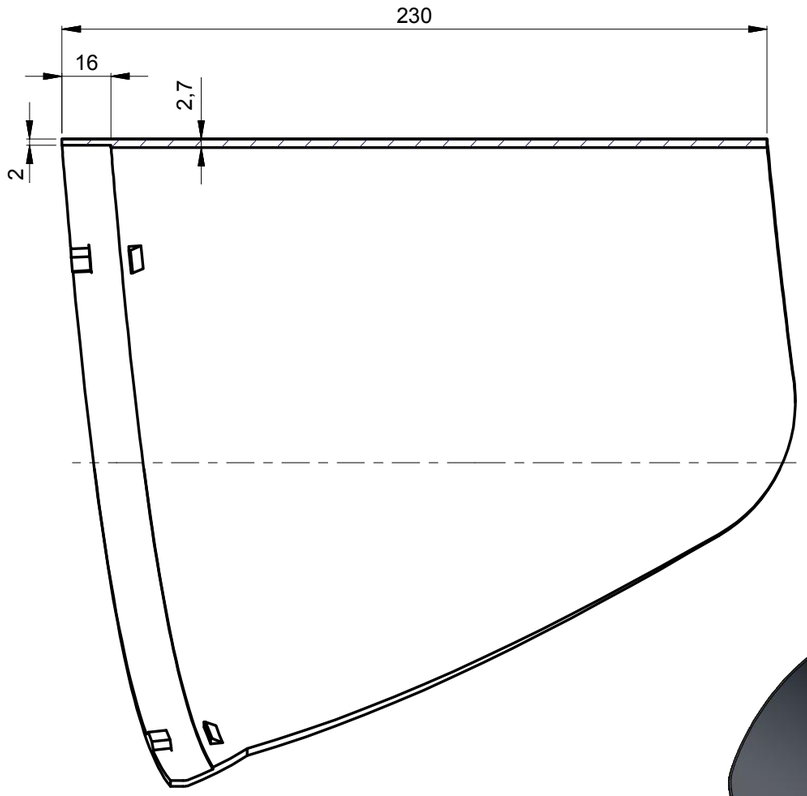

Sección A-A
Esc.: (1 : 2)

ISOMÉTRICO



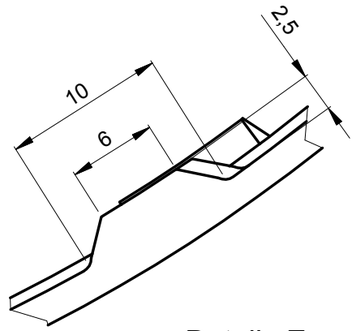

Detalle Z
Esc.: (2.5: 1)

NOTA:

Proceso de fabricación:
- Termo formado e inyección.
- Aplicar R2 donde no se indique

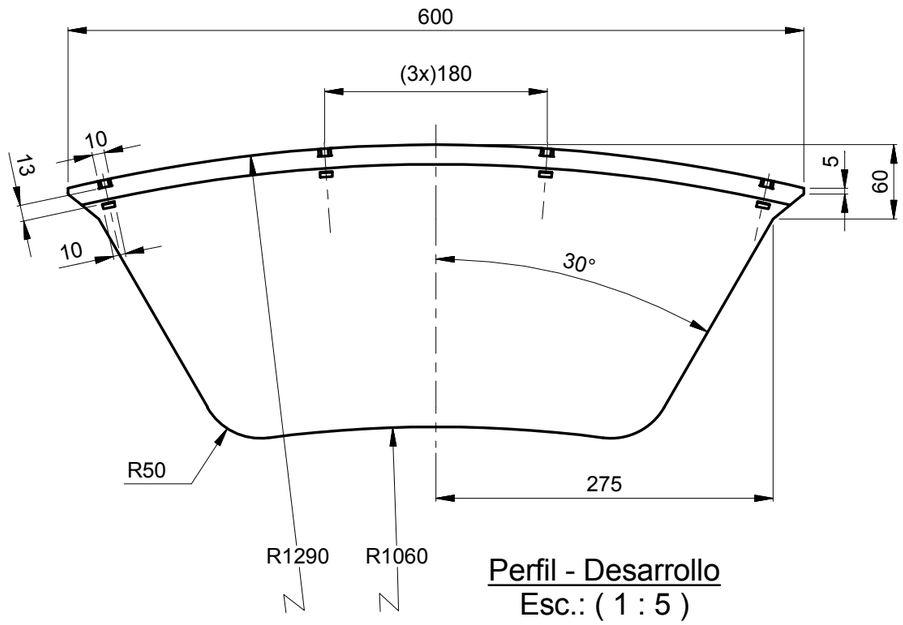

Perfil - Desarrollo
Esc.: (1 : 5)

Asmecon s.a.s.
Aseguramiento Metrologico Y Control

EQUIVALENCIA DE MAQUINADOS			Material:	Poli-estireno de alto impacto	VARIACIONES MÁXIMAS PERMISIBLES DIMENSIONES EN mm. ISO 2768 - m							
ANSI	DIN - ISO 1302		Tratamiento:		DE 0 A 6	DE 6 A 30	DE 30 A 120	DE 120 A 400	DE 400 A 1 000	DE 1 000 A 2 000	DE 2 000 A 4 000	Más 4 000
					±0,1	±0,2	±0,3	±0,5	±0,8	±1,2	±2,0	±3,0
4		0,1	Dureza:	(60-75) Shore D	Elaboró	Jimmy A. Vega 2011-10-28			Dimensiones en: Milímetros (mm)			
8 16 32		0,2 0,4 0,8	Protección:	Pintura especial color Negro	Revisó	Marlon Vega 2015-04-21			Escala		Proyección	
			Ensayos:	Metrología, Adherencia de la pintura (En probeta)	Aprobó	Metro de Medellín 2015-04-21			1:2			
63 125		1,6 3,2										
250 500		6,3 12,5										

Rev.	Coord.	Modificaciones	Vo.Bo.	Fecha

Sistema:	SEÑALIZACIÓN
Subsistema:	MIS 801
Equipo:	SEÑALES
Descripción:	VISERA PARA SEÑAL PRINCIPAL 2 o 3 ASPECTOS

ÁREA DE INGENIERÍA

Rev.	A3	001729	1 Hoja:	1 De:

DIN - ISO 1302 EN MICROMETROS
ANSI EN MICROPULGADAS

METRO DE MEDELLIN
CALIDAD DE VIDA

ESTE PLANO Y TODA LA INFORMACIÓN EN ÉL CONTENIDA SON PROPIEDAD DEL METRO DE MEDELLÍN, EL USO INDEBIDO O LA REPRODUCCIÓN TOTAL O PARCIAL DE ESTE SIN LA PREVIA AUTORIZACIÓN DEL METRO DE MEDELLÍN PODRÁ SER DEMANDADO POR LA VIOLACIÓN A LOS DERECHOS DE AUTOR.

Reemplaza a:	Requerimiento No.	No. Documento Ppal.

Formato A3 (420x297) según DIN (476 / 823) ISO 5457